Bruksanvisning

HOME DELUXE
WIR MACHEN DEIN ZUHAUSE

Rottingmöbelgrupp BAHIA



Originalbruksanvisning

Designad i Tyskland

VIKTIGT:
SPARA FÖR SENARE REFERENS.
LÄS NOGGRANT!

Innehållsförteckning

1. Allmänt 3
1.1. Produktöversikt 3
1.2. Allmänna anvisningar 3
1.3. Garanti 3
2. Information om bruksanvisningen 4
2.1. Tillgänglighet av bruksanvisningen 4
2.2. Information om översättning 4
2.3. Målgrupper för bruksanvisningen 4
2.4 Information om översättningen 4
2.5. Förklaring av symboler 4
2.6 Allmänt om bruksanvisningen 4
2.7. Avsedd användning 5
2.8. Allmänna säkerhetsanvisningar 5
3. Produktegenskaper 6
3.1. Tekniska data 6
4. Leveransomfattning 7
5. Montering och användning 9
5.1. Säkerhetsanvisningar 9
5.2. Produktens uppbyggnad 9
6. Användning 11
6.1. Säkerhetsanvisningar 11
6.2. Första idrifttagningen 12
6.3. Drift 12
6.4. Förvaringsplats 12
7. Felsökning 12
8. Underhåll och skötsel 12

9. Demontering 12
9.1. Säkerhetsanvisningar 12
10. Avfallshantering 13

Kära kund,

Tack för att du har valt en produkt från **Home Deluxe GmbH**. Vi hoppas att du kommer att trivas med din nya sittgrupp BAHIA.

Bruksanvisningen hjälper dig vid montering, idrifttagning, användning och underhåll av produkten. Bruksanvisningen och säkerhetsanvisningarna måste läsas noggrant och i sin helhet. Följ dessa anvisningar för att undvika faror.

1. Allmänt

1.1. Produktöversikt

Modell:
Rottingmöbelgrupp BAHIA| Artikelnummer: 19546| Variantnummer: 40405
Rottingmöbelgrupp BAHIA – med överdrag| Artikelnummer: 20234| Variantnummer: 49141
BAHIA överdrag| Artikel-ID: 20053| Variant-ID: 48720

1.2. Allmän information

För att uppfylla våra krav förbättrar vi ständigt kvaliteten, förenklar monteringen och användningen samt anpassar produkterna efter kundernas önskemål. På grund av dessa förändringar finns den aktuella versionen av bruksanvisningen på vår hemsida.

Beteckningen ”produkt” används i bruksanvisningen för ”sittgruppen BAHIA”.

1.3. Garanti

De lagstadgade rättigheterna till ansvarsfrihet och garanti gäller från inköpsdatumet.
Home Deluxe GmbH tar inget ansvar för skador som uppstår till följd av att bruksanvisningen inte följs. Reklamationer som uppstår till följd av felaktig montering eller användning omfattas inte av garantin. Vid fel på produkten, vänligen kontakta vår kundtjänst skriftligen via kontaktformuläret på vår hemsida och ange produktnamn, serienummer och bifoga ett foto av typskylten:

Home Deluxe GmbH
Schanzeweg 2
32312 Lübbecke
Tyskland
Tel.: +49 (0)5743 6181-0
www.home-deluxe-gmbh.de

Om du har ytterligare frågor är vår kundtjänst gärna till din tjänst via kontaktformuläret.

2. Information om bruksanvisningen

2.1. Tillgänglighet av bruksanvisningen

Bruksanvisningen är en del av produkten och ska förvaras i sin helhet i omedelbar närhet av produkten.

2.2. Information om översättningen

Den ursprungliga bruksanvisningen är skriven på tyska. Alla andra tillgängliga språk är översättningar av den tyska versionen.

2.3. Målgrupper för bruksanvisningen

Bruksanvisningen måste läsas och följas av alla personer som är involverade i någon av följande aktiviteter eller användningar:

- Uppackning
- Montering/installation
- Idrifttagning/drift
- Underhåll/kontroll/skötsel
- Felsökning/reparation
- Avfallshantering

2.4. Information om översättningen

Den ursprungliga bruksanvisningen är skriven på tyska. Alla andra tillgängliga språk är översättningar av den tyska versionen.

2.5. Förklaring av symboler

Symbol	Symbolförklaring
	**VARNING** Symbolen indikerar möjliga faror som kan leda till livshotande och allvarliga skador. Läs den relevanta anvisningen innan du utför motsvarande monterings- eller användningssteg.
	**INFO** Symbolen ger viktig information och indikerar materiella skador. Läs igenom denna information innan du utför motsvarande monterings- eller användningssteg för att förstå problemen och undvika skador.
	**Läs bruksanvisningen** Symbolen indikerar att bruksanvisningen måste läsas noggrant innan montering/installation och/eller användning av enheten.

2.6. Allmänt om bruksanvisningen

Bruksanvisningen avser sittgruppen BAHIA. Den innehåller viktig information om montering, drift, underhåll och rengöring. Bruksanvisningen, särskilt säkerhetsanvisningarna, måste läsas noggrant innan produkten tas i bruk. Förvara bruksanvisningen på ett säkert ställe. Använd produkten endast enligt beskrivningen i denna bruksanvisning för att undvika oavsiktliga skador eller personskador. Om du överlåter produkten till tredje part måste även denna bruksanvisning överlämnas.

2.7. Avsedd användning

Produkten är av hög kvalitet, hållbar och avsedd eller lämplig endast för privat bruk i rimlig och sedvanlig omfattning. Utöver detta är vår produkt **inte** avsedd för kommersiellt bruk. Produkten är avsedd som sittgrupp.
Använd produkten endast enligt beskrivningen i denna bruksanvisning. All annan användning anses vara icke avsedd och kan leda till materiella skador eller personskador. Tillverkaren tar inget ansvar för skador som uppstår eller har uppstått till följd av icke avsedd eller felaktig användning.

2.8. Allmänna säkerhetsanvisningar

Allmänna varningsanvisningar



- Montera **endast** produkten om leveransen är komplett och felfri.
- Se till att alla delar är oskadda och monterade på rätt sätt. Felaktig montering kan medföra risk för personskada. Skadade delar kan påverka säkerheten och funktionen.
- Ställ endast produkten på ett säkert, plant och fast underlag.
- Gör inga ändringar på produkten.
- Kontrollera fästet regelbundet.

Fara för barn



- Håll barn borta från förpackningsmaterial. Det finns bland annat kvävningsrisk!
- Håll barn borta från monteringsplatsen under monteringen av produkten. Leveransen innehåller smådelar som kan sväljas eller orsaka allvarliga skador.
- **Varning för tippning!** Produkten är inte en leksak, klättervägg eller sportutrustning. Produkten kan välta vid ensidig belastning, vilket kan leda till dödsfall.
- Barn kan skada sig när de leker med produkten eller drar sig upp på den.
- Placera inte produkten direkt i eller i omedelbar närhet av en lekplats.
- Förklara för barnen hur produkten ska användas på rätt sätt och lämna dem aldrig utan uppsikt när de leker.
- Se till att små barn inte stoppar små delar i munnen.

Risk för skador
Felaktig hantering av produkten kan leda till skador.



- Kontrollera produkten före varje användning för att upptäcka synliga skador.
- Gör inga konstruktiva ändringar på produkten. För ändringar krävs skriftligt tillstånd från tillverkaren och de måste utföras enligt anvisningarna.
- Produkten får inte användas om den är skadad. Skadade delar måste repareras eller bytas ut mot originalreservdelar.
- Se till att produkten är permanent och stadigt installerad för att undvika skador.

Risk för skador



- Felaktig hantering av produkten kan leda till skador.
- Öppna inte förpackningen med vassa föremål (t.ex. kniv, sax eller liknande), eftersom produkten kan skadas. Var försiktig när du öppnar förpackningen.
- Använd inte produkten i närheten av värmekällor eller öppen eld.

3. Produktens egenskaper

3.1. Tekniska data

BAHIA	
Mått bord (L x B x H)	120 x 70 x 66 cm
Mått bänk (L x B x H)	192 x 75 x 73 cm
Mått solstol (L x B x H)	172 x 75 x 73 cm
Mått pall (L x B x H)	40 x 46 x 30 cm
Material sittdyna	Polyester
Material flätning	Polyrattan
Material stativ	Aluminium
Färg sittdyna	Grå
Färg lounge	Antracit
Sitshöjd	30
Sittdjup	63 cm
Tjocklek på sittdynor	10 cm
Tjocklek på bordsskiva	5 mm
Vikt	82 kg

4. Leveransomfattning

Kontrollera förpackningen för yttre skador vid leveransen. Kontrollera dessutom omedelbart efter uppackningen att leveransen är komplett och att produkten och alla komponenter är i felfritt skick. Montera endast produkten om leveransen är komplett och oskadad.

Komponenter/delar

Nr	Beskrivning	Antal	Bilder
A	Sidodel	1	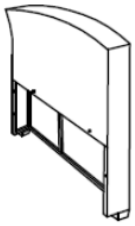
B	Sitsyta lång	1	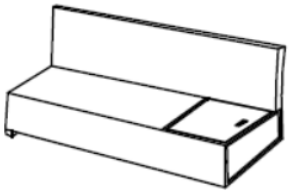
C	Bordsplatta	1	
D	Bordsben	2	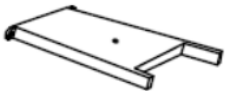
E	Bordsstöd Stag	1	
F	Bordsskiva Glasplatta	1	
G	Skruv (M6 x 45)	5	
H	Skruv (M6 x 35)	1	
I	Skruv (M6 x 20)	6	
J	Bricka (M6)	22	
K	Inbussnyckel (M6)	1	
L	Fot	4	

Nr	Beskrivning	Antal	Bilder
M	Sittdyna kort	3	
N	Sittdyna lång	1	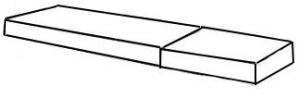
O	Ryggkudde stor	6	
P	Hörnkudde	1	
Q	Ryggkudde liten	3	
R	Pallkudde	2	
S	Hållare Koppling	2	

5. Montering och användning

5.1. Säkerhetsanvisningar

All information om säkerhet och hälsa måste läsas.

Risk för skador

Felaktig hantering vid montering kan leda till skador.

- Se till att paketet öppnas uppifrån. Var mycket försiktig när du öppnar paketet, eftersom det innehåller ömtåliga delar.
- Ställ endast produkten på en säker, plan och stabil yta.
- Använd det medföljande monteringsmaterialet.
- Felaktig användning, felaktig montering eller skador som uppstår vid monteringen omfattas inte av garantin.
- Minst två personer krävs för att montera produkten.
- Bär skyddskläder, såsom skyddsskor och skyddshandskar, vid monteringen.
- **Vi vill påpeka att Home Deluxe GmbH i princip inte står för några kostnader för montering eller hantverksmässiga tjänster, såsom elektrikerkostnader eller liknande kostnader för fackpersonal.**

5.2. Montering av produkten

Produkten levereras i delar och är enkel att montera. Följ monteringsanvisningarna noggrant. Om dessa inte följs kan produktens funktion och säkerhet inte garanteras.

Observera: De andra produkterna levereras monterade.

Nödvändiga verktyg

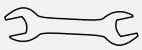	Skiftnyckel	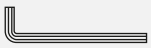	Inbussnyckel
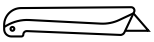	Skärkniv		

- Följande instruktioner måste läsas noggrant.

Bild	Beskrivning
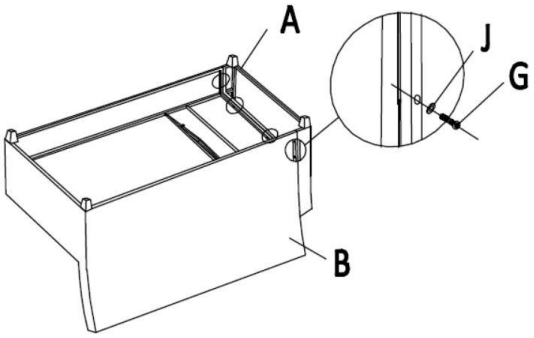	**Steg 1:** Montera sidopanelen (**A**) på den långa sitsen (**B**) med skruvarna (**G**) och brickorna (**J**).

Bild	Beskrivning
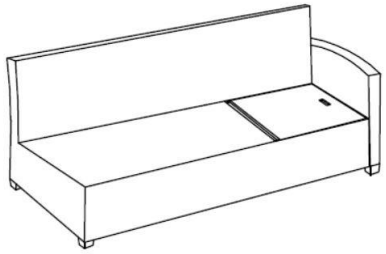	**Steg 2:** Vänd på sitsen och ställ upp den.
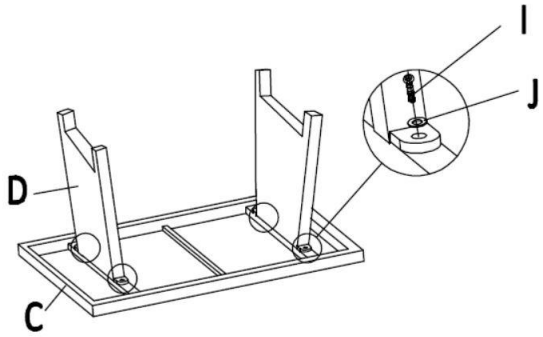	**Steg 3:** Lägg försiktigt bordsskivan på en underlag. Se till att bordsskivan inte skadas. Använd lämplig stoppning för detta. Montera bordsbenen (**D**) på bordsskivan (**C**) med skruvarna (**I**) och brickorna (**J**).
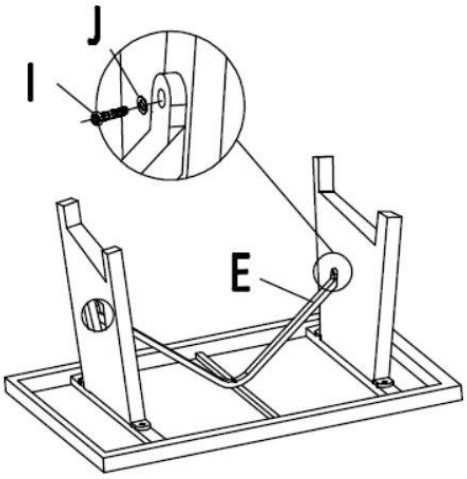	**Steg 4:** Skruva fast bordets stödstång (**E**) på bordsbenen med skruvarna (**I**) och brickorna (**J**).
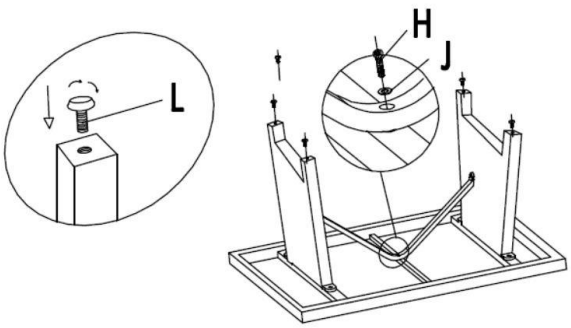	**Steg 5:** Fäst fötterna (**L**) under bordsbenen med skruvarna (**H**) och brickorna (**J**).

Bild	Beskrivning
 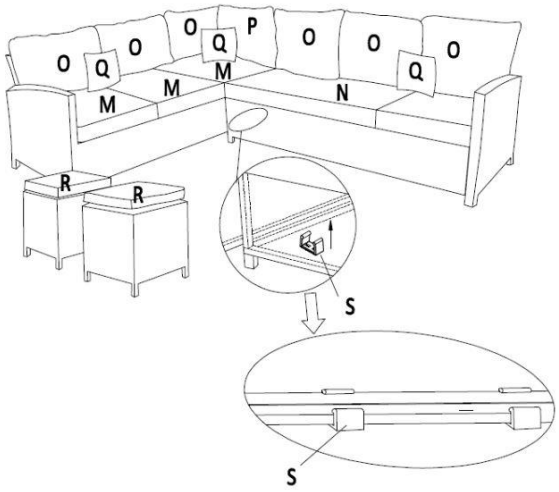	**Steg 6:** Sätt i glasplattan (**F**). Fäst hållarna (**S**) under sitsen. Rikta in kuddarna och stoppningen enligt bilden.

6. Användning

6.1. Säkerhetsanvisningar

Följande information om säkerhet och hälsa måste läsas noggrant.

Risk för skador
Felaktig hantering vid användning kan leda till skador

- Använd inte skadade produkter.
- Gör inga ändringar på produkten.
- Produkten är inte en leksak, klättervägg eller sportutrustning. Barn får inte leka med produkten.

Kontrollera fästet regelbundet.

6.2. Första användningen

Kontrollera produkten för skador före första användningen. Produkten får endast användas om den är oskadad.

6.3. Användning

Kontrollera att produkten är i korrekt skick innan du använder den.

- att den är i korrekt skick.

6.4. Förvaring



- Förvara produkten under vintersäsongen på en plats som är så väderskyddad, väl ventilerad och torr som möjligt.

7. Felsökning

Om följande fel uppstår under drift, kontrollera följande orsaker till felet med hjälp av tabellen nedan. Om felet inte kan åtgärdas med de angivna åtgärderna, ta produkten ur drift.

Fel	Möjlig orsak	Lösning
Produkten skakar eller svänger	- Produkten står på ojämnt underlag	- Ställ produkten på ett plant underlag
	- Fästskruvarna har lossnat	- Dra åt fästskruvarna
	- Produkten utsätts för för stor belastning	- Följ belastningsgränserna

Om ytterligare problem uppstår med produkten, kontakta oss.

8. Underhåll och skötsel

Rengör ytorna med en fuktig trasa och ett milt rengöringsmedel. Använd inte aggressiva rengöringsmedel eller högtryckstvätt för rengöring.
Beakta även rengöringsmedelsproducentens anvisningar.

9. Demontering

9.1. Säkerhetsanvisningar

Risk för skador
Felaktig hantering vid demontering kan leda till skador.



- Säkra produkten före demontering.

Demonteringen av produkten ska utföras i omvänd ordning jämfört med monteringen. (**se kapitlet Montering**)

10. Avfall



- Kassera produkten och alla komponenter i enlighet med lokala och nationella bestämmelser för att undvika skador på miljön.
- Våra förpackningar är tillverkade av miljövänliga material. De kan återvinnas och därmed tjäna som värdefulla råvaror. Kassera förpackningsmaterialet (kartonger, smutsiga förpackningar etc.) separat och på ett korrekt sätt enligt gällande nationella bestämmelser.
- Kontakta tillverkaren om du är osäker på hur du ska avyttra produkten.
- Information om korrekt avfallshantering finns även hos lokala avfallscentraler.

Home Deluxe GmbH
Schanzeweg 2
32312 Lübbecke
Tyskland
Tel.: +49 (0)5743 6181-0
www.home-deluxe-gmbh.de

GA-404-00-bahia
2025/03